Tipuri frecvente de cuiburi artificiale

Tip	Specie ocupantă	Diametrul deschiderii (mm)	Adâncime interioară (cm)	Mărime internă (cm)	Înălțime de amplasare (m)
A	Pițigoi sur	27	16	10 × 10	2 – 4
	Pițigoi albastru				
B	Pițigoi mare	32	16 – 18	12,5 × 12,5	1,5 – 8
	Țiclean	34			2 – 8
	Capîntortură	32			2 – 6
	Muscar gulerat	32			2 – 8
	Vrabie de casă	34			2 – 4
	Vrabie de câmp	32			1,5 – 4
D	Ciuș	55 – 60	35 – 40	20 × 20	2 – 8
	Pupăză				2 – 6
	Dumbrăveancă				2 – 6
	Graur	46 – 60	20 – 25	min. 15 × 15	2 – 8
C	Codobatură albă	100	8	12,5 × 12,5	1 – 4
	Măcăleandru	80	10		0,5 – 1,5
	Codroș de munte	60	12		2 – 5
	Codroș de pădure	100	8		1 – 4
	Huhurez mic	min. 180 × 180	40	30 × 30	5 – 8
	Huhurez mare	200	50		

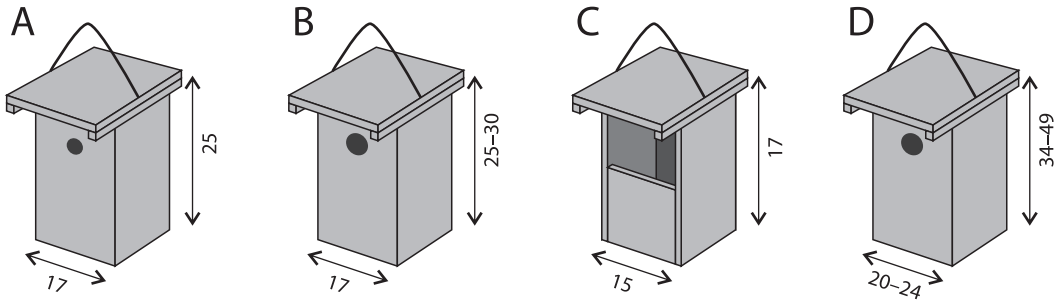

SOR
SOCIETATEA ORNITOLOGICĂ ROMÂNĂ

PROGRAM CUIBURI ARTIFICIALE

Biroul Teritorial Cluj • 400370 Cluj, OP 7, CP 18
tel.: 0264 438086

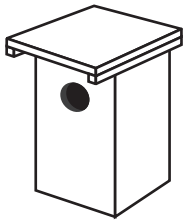

Jurnal de teren

Cod grup de cuiburi: _ _ _ _ _ _ Anii: _____

Localitate: .....

Numele locației: .....
Ex.: numele pădurii, numele parcului

Datele custodelui

Organizație:.....

Nume:.....

Adresa (cod poștal, localitate, stradă, nr): .....

.....

Telefon:..... E-mail:.....

Observații:

. . . . . .

. . . . . .

. . . . . .

. . . . . .

. . . . . .

Dacă aveți întrebări, nu ezitați să contactați coordonatorul programului.

Harta grupului de cuiburi

aici poate fi cartată locația cuiburilor artificiale în grupul de cuiburi.

Persoane prezente la ieşirile pe teren

Data	

Nr. cuib: 165

Tip cuib: B

Coordonate GPS (WGS84)

N: 46,78041 E: 23,47508

Diametrul deschiderii: 32 (mm)

Tip habitat: A1 Amplasat pe: trunchi

Observații: Specia plantei: Fagus sylvatica
(dacă cuibul a fost amplasat pe copac sau tufă)

Înălțime: 4 m (de la sol) Orientare: SE

Data	Activitate **A**-amplasare **I**-întreținere **S**-schimbare **V**-verificare **In**-inelare	Stare **G**-gol, **M**-material de cuib, **O**-ouă, **P**-pui, **N**-ocupat de un alt animal	Specie (cod EURING)	Nr. ouă	Nr. pui	Vârsta puilor	Observații
2014 03·12	A						
2014 05·19	V	P	PARMAJ		6	4	

Nr. cuib: _____

Tip cuib: .....

Coordonate GPS (WGS84)

N: ..... E: .....

Diametrul deschiderii: ..... (mm)

Tip habitat: ..... Amplasat pe: .....

Observații: Specia plantei: .....
(dacă cuibul a fost amplasat pe copac sau tufă)

Înălțime: ..... m (de la sol) Orientare: .....

Data	Activitate **A**-amplasare **I**-întreținere **S**-schimbare **V**-verificare **In**-inelare	Stare **G**-gol, **M**-material de cuib, **O**-ouă, **P**-pui, **N**-ocupat de un alt animal	Specie (cod EURING)	Nr. ouă	Nr. pui	Vârsta puilor	Observații

SPECIMEN

Nr. cuib: _ _ _ _ _ _ _

Coordonate GPS (WGS84)

N: . . . . . E: . . . . . .

Tip cuib: . . . . . .

Diametrul deschiderii: . . . . . .
(mm)

Tip habitat: . . . . . Amplasat pe: . . . . . .

Observații: . . . . . Specia plantei: . . . . . .
(dacă cuibul a fost amplasat pe copac sau tufă)

. . . . . Înălțime: . . . . . m Orientare: . . . . . .
(de la sol)

Data	Activitate **A**-amplasare **I**-întreținere **S**-schimbare **V**-verificare **In**-inelare	Stare **G**-gol, **M**-material de cuib, **O**-ouă, **P**-pui, **N**-ocupat de un alt animal	Specie (cod EURING)	Nr. ouă	Nr. pui	Vârsta puilor	Observații

Nr. cuib: _ _ _ _ _ _ _

Coordonate GPS (WGS84)

N: . . . . . E: . . . . . .

Tip cuib: . . . . . .

Diametrul deschiderii: . . . . . .
(mm)

Tip habitat: . . . . . Amplasat pe: . . . . . .

Observații: . . . . . Specia plantei: . . . . . .
(dacă cuibul a fost amplasat pe copac sau tufă)

. . . . . Înălțime: . . . . . m Orientare: . . . . . .
(de la sol)

Data	Activitate **A**-amplasare **I**-întreținere **S**-schimbare **V**-verificare **In**-inelare	Stare **G**-gol, **M**-material de cuib, **O**-ouă, **P**-pui, **N**-ocupat de un alt animal	Specie (cod EURING)	Nr. ouă	Nr. pui	Vârsta puilor	Observații

Nr. cuib: _ _ _ _ _ _ _ Coordonate GPS (WGS84) N: . . . . . E:	Tip cuib: . . . . . . Diametrul deschiderii: . . . . . . (mm)

Tip habitat: . . . . . Amplasat pe: . . . . . .

Observații: . . . . . Specia plantei: . . . . . .
(dacă cuibul a fost amplasat pe copac sau tufă)

. . . . . Înălțime: . . . . . m Orientare: . . . . . .
(de la sol)

Data	Activitate **A**-amplasare **I**-întreținere **S**-schimbare **V**-verificare **In**-inelare	Stare **G**-gol, **M**-material de cuib, **O**-ouă, **P**-pui, **N**-ocupat de un alt animal	Specie (cod EURING)	Nr. ouă	Nr. pui	Vârsta puilor	Observații

Tipuri de habitate

A. Pădure
1. Foioase
2. Conifere
3. Mixte
4. Zăvoaie de luncă cu arbori
5. Aliniament (linie) de arbori

B. Tufăfiş
(înălțime mai mică de 5 m)
1. Pădure în regenerare
2. Plantație de pădure
3. Zăvoaie de luncă cu tufișuri

C. Pajiște, pășune
1. Pășune deschisă
2. Pășune cu tufăriș
3. Pășune cu arbori izolați
4. Pajiște umedă
5. Fânațe

D. Terenuri agricole
1. Culturi anuale (cereale, porumb, rapiță, floarea soarelui), intensive, >1 ha
2. Mozaic de culturi anuale, în fâșii mici (<1 ha)
3. Legume
4. Viță de vie
5. Livadă

E. Uman (antropic)
1. Urban
2. Rural
3. Parcuri
4. Zone industriale, exploatări, halde steril

F. Zone fără vegetație sau cu vegetație săracă
1. Dune de nisip
2. Stâncării

Specii des întâlnite

Numele comun	Cod RORING
Pițigoi sur	PARPAL
Pițigoi albastru	PARCAE
Pițigoi mare	PARMAJ
Țiclean	SITEUR
Capîntortură	JYNTOR
Muscar gulerat	FICALB
Muscar sur	MUSSTR
Vrabie de casă	PASDOM
Vrabie de câmp	PASMON
Codroș de munte	PHOOCH
Codroș de pădure	PHOPHO

Numele comun	Cod RORING
Ciuș	OTUSCO
Cucuvea	ATHNOC
Huhurez mic	STRALU
Huhurez mare	STRURA
Cojoaică	CERFAM
Cojoaică de grădină	CERBRA
Pupăză	UPUEPO
Dumbrăveancă	CORGAR
Graur	STUVUL
Codobatură albă	MOTALB
Măcăleandru	ERIRUB

Instrucțiuni pentru amplasarea cuiburilor artificiale

Cuiburile artificiale se amplasează mai ales în păduri, livezi sau grupuri de copaci tineri unde lipsesc scorburile sau alte cavitățile naturale. În cazul pădurilor este recomandat să fie evitate zonele cu subarboret dezvoltat, care îngreunează amplasarea și întreținerea cuiburilor. În alegerea locației trebuie luată în considerare și apropierea de domiciliul celor implicați, pentru a ușura munca de teren.
Cuiburile artificiale se amplasează respectând următoarele principii:

- Fiecare cuib din grup se va numerota în mod unic (cel mai bine în ordinea amplasării), cu numere vizibile și durabile;
- Înălțimea de amplasare este 2–5 m, în funcție de specia țintă;
- Cuibul se amplasează în așa fel încât deschiderea de intrare să nu fie acoperită de crengi sau frunze, astfel încât specia ocupantă să aibă vizibilitate bună la ieșirea din cuib (să se poată asigura că nu sunt răpitoare în zonă);
- Orientarea ideală a cuibului este estică sau sud-estică;
- Cuibul nu trebuie să stea neapărat fix pe trunchiul copacului (legănarea nu deranjează păsările), dar trebuie avut grijă să nu cadă din cauza vântului. Dacă cuibul este agățat, și nu fixat pe trunchi, va fi mult mai ușoară întreținerea lui în anii următori.

Instrucțiuni pentru completarea jurnalului de teren

Coperta Jurnalului de teren se completează cu date privind grupul de cuiburi, cu datele personale ale custodelui (persoanei responsabile pentru cuiburile amplasate) și cu observații.
Codul grupului este specificat de către coordonator în momentul înscrierii în program. În cazul fiecărui grup de cuiburi trebuie desemnată o persoană responsabilă, ale cărei date de contact vor fi comunicate coordonatorului de program.
În interiorul coperților, în față se lipește sau se schițează harta grupului de cuiburi, iar în spate se trec persoanele prezente la activitățile legate de cuiburile artificiale.
În partea de sus a fiecărei fișe de verificare se notează **numărul cuibului** (de obicei vopsit pe cuib înaintea amplasării) și informații privind amplasarea. **Coordonatele** se specifică în sistemul de proiecție WGS84 în format decimal („h ddd.ddddd°”, ex. 45,56214°; 23,22563°). Pentru a specifica **tipul cuibului** și **diametrul deschiderii** se consultă tabelul din spatele jurnalului.
În rubrica următoare se completează **tipul habitatului**, conform codificărilor din tabel, și detaliile amplasării. Dacă cuibul se amplasează pe copac, se specifică dacă a fost agățat pe o creangă sau pe trunchi și specia copacului.
În tabelul din fișa de verificare se trec detaliile activităților legate de cuib.
Activitățile se încadrează în următoarele categorii:
A – amplasarea cuibului
I – întreținerea cuibului (reparații, curățarea de materialul de cuibărit din anul precedent)
S – înlocuirea cuibului deteriorat cu unul nou
V – verificarea ocupării cuibului
In – inelarea puilor
Starea cuibului la verificare se codifică în felul următor:
G – gol; cuibul nu este ocupat de păsări sau alte animale și nu are nici material de cuib în el
M – material de cuib, fără ouă sau pui
O – ouă
P – pui
N – ocupat de un alt animal, caz în care la observații se menționează specia (de ex. pârș mare sau viespi). Dacă cuibul pare a fi ocupat de viespi, este recomandat să fie amânată curățarea cuibului până toamna sau iarna.
Determinarea **speciei ocupante** poate fi problematică, astfel, dacă observatorul nu este sigur, poate introduce numai genul (de ex. *Parus*). Dacă nu se poate determina deloc specia, rubrica respectivă se completează cu „?”.
Numărul ouălor sau **puilor** nu trebuie specificat neapărat, ideea principală fiind să minimalizăm deranjarea cuibului.
Vârsta puilor se determină pe o scară de la 1 la 5, după cum urmează:
1 – pui proaspăt eclozați, cu piele golașă și ochii închiși
2 – pui de câteva zile, cu piele în majoritate golașă, penajul începe să apară pe sub piele, ochii de obicei nu s-au deschis încă
3 – penajul puilor începe să se dezvolte, pielea este acoperită de pene filamentare, care nu s-au deschis încă
4 – pui cu penaj semi-dezvoltat, o parte din pene nu sunt încă deschise, penele din aripi și coadă sunt scurte
5 – pui apți de zbor, cu penaj complet dezvoltat

La **observații** se pot trece informații suplimentare ca numărul / codul inelelor în cazul inelării puilor.

Vârsta puilor de vrabie de câmp (după Harrison,1975)

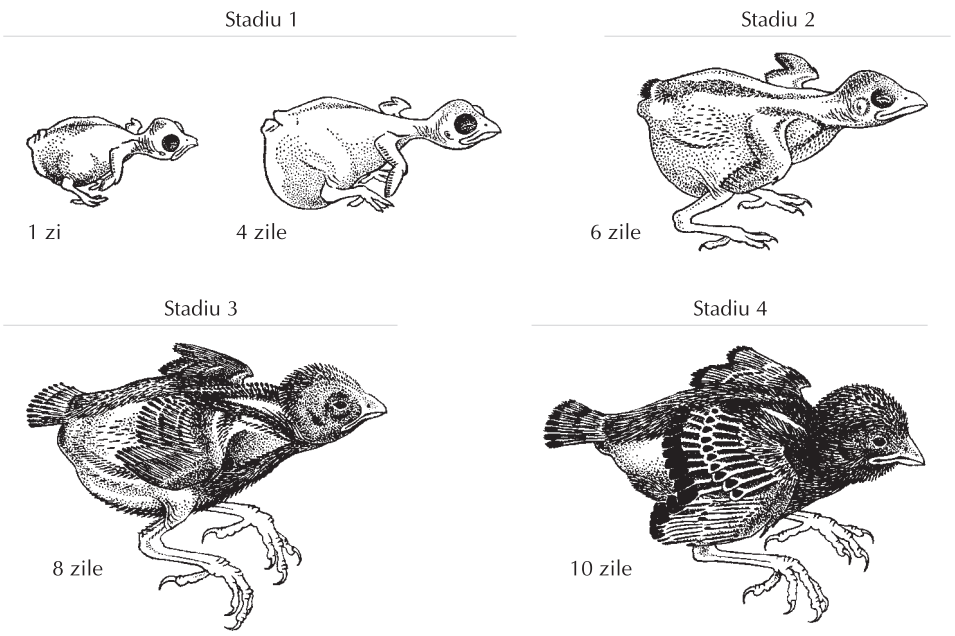

Ghid pentru identificarea speciei ocupante

Specie	Material de cuib	Forma și culoarea oului	Mărimea oului (mm)	Numărul ouălor (buc)	Perioada de incubare (zi)	Perioada de creștere a puilor (zi)
Pițigoi sur	mușchi, căptușit cu păr de animale	oviform, alb, cu pete mici, roșii, mai ales în partea de jos	16 × 12	7 – 9 (4 – 11)	13 – 17	16 – 21
Pițigoi albastru	puține fire de iarbă și mușchi, căptușit cu păr de animale	oviform, alb, cu pete mici (uneori mai mari), roșii, mai ales în partea de jos	16 × 12	10 – 12 (6 – 16)	13 – 17	17 – 18 (16 – 23)
Pițigoi mare	rădăcini și fire de iarbă, căptușit cu mușchi și păr de animale	oviform, alb, cu pete roșii, de diverse mărimi	18 × 14	8 – 11 (6 – 15)	12 – 15	16 – 22
Țiclean	scoarță de pin sau de alt copac	oviform lung, alb, cu pete caracteristice, mari, maronii	19 × 14	6 – 11 (4 – 13)	14 – 18	23 – 24 (26)
Capîntorătură	nu își construiește cuib; rar folosește cuiburi construite de alți păsări (pițigoi, vrăbii, muscari)	oviform, alb	21 × 15	7 – 10 (5 – 12)	12 – 14	18 – 22 (25)
Muscar gulerat	fire de iarbă și puține frunze, căptușit cu fibre vegetale	oviform, albastru pal	17 × 13	5 – 7 (2 – 9)	12 – 14	14 – 18
Muscar sur	fibre vegetale, rădăcini și mușchi, căptușit cu lână	oviform, albastru verzui, maro-gălbui sau alb murdar, cu pete maro-roșcate	18 × 14	4 – 6 (2 – 7)	12 – 14 (11 – 15)	12 – 16 (10 – 17)
Vrabie de câmp	fire de iarbă, frunze verzi și penele altor păsări; căptușește întregul cuib artificial	oviform, albicios, gri pal, pătat rar cu maro-roșcat	19 × 14	3 – 7 (2 – 8)	11 – 14	15 – 20

Specie	Material de cuib	Forma și culoarea oului	Mărimea oului (mm)	Numărul ouălor (buc)	Perioada de incubare (zi)	Perioada de creștere a puilor (zi)
Graur	iarbă uscată, fibre vegetale și frunze, căptușit cu puțin păr de animale sau pene	oviform, gri albăstrui deschis	29 × 21	4 – 5 (3 – 8)	12 – 15	20 – 22
Codroș de munte	materiale vegetale și fire de iarbă, căptușit cu pene, păr de animale și lână	oviform, alb monocrom (ușor marou deschis)	19 × 14	4 – 6 (3 – 7)	13 – 17	12 – 19
Pupăză	nu își construiește cuib	oviform, de culoare măslinie, uneori verzui sau maro pal	26 × 18	6 – 8 (4 – 10)	16 – 19 (14 – 20)	23 – 27
Dumbrăveancă	nu își construiește cuib	oviform, alb murdar monocrom	35 × 28	3 – 5 (2 – 7)	17 – 19	26 – 27 (25 – 30)
Porumbel de scorbură	de obicei nu aduce material de cuib, dar uneori, în cantitate mică, pot apărea fire de iarbă și crengi	oviform, alb sau bej	38 × 29	2 (uneori 1)	16 – 18	20 – 30
Ciuș	nu își construiește cuib	rotund, alb murdar	31 × 27	4 – 5 (3 – 7)	24 – 25	21 – 29
Cucuvea	nu își construiește cuib	rotund, alb murdar	34 × 28	2 – 5 (1 – 7)	27 – 28 (25 – 30)	30 – 35 (43)
Huhurez mic	nu își construiește cuib	oviform, alb	48 × 39	2 – 5 (1 – 6)	28 – 30	32 – 37 (după 25–30 zile de obicei părăsesc deja cuibul)
Strigă	nu își construiește cuib	oviform, alb	40 × 32	4–6 (3–11)	30–34	50–60